ETC
7061A1026-OX SOURCE FOUR PAR-MCM

Прожектор PAR
Мощность до 575Вт
Холодный металлический отражатель (MCM – с дихроичным покрытием) дающий холодный луч
Сверхэффективная энергосберегающая лампа HPL
Комплект сменных линз (VNSP, NSP, MFL, WFL-стандарт, XWFL-по заказу)
Многогранный литой отражатель
Прочная конструкция из литого и штампованного алюминия
Цвет на выбор
Цоколь: G9,5 с радиатором.
Вес:3.4кг.
Габариты: 270x260x404мм.

7061A1026-OX SOURCE FOUR PAR-MCM
Технические характеристики

Производитель:	ETC
Страна происхождения:	США
Тип оборудования:	Прожектор PAR.
Наименование:	7061A1026-OX SOURCE FOUR PAR-MCM
Лампа:	Osram HPL 575
Цоколь:	G9,5 с радиатором
Цветовая температура:	3200 К
Сила светового потока:	14900 lm(HPL 575)
Срок службы лампы:	400 h
Угол раскрытия луча:	15°-51°(сменные линзы входящие в комплект VNSP 15°, NSP 19°, MFL 21°-34°,WFL 30°-51°).
Оптика:	Используется металло-керамический отражатель с дихроичным покрытием.
Охлаждение:	Вентиляция посредством конвекции(фактический теплообмен).
Рабочее положение:	Любое.
Питание:	200 - 240В 50/60Гц.
Потребляемая мощность:	max 600Вт.
Степень защиты:	IP20.
Вес:	3,4кг.
Габариты:	270x260x404мм.

Дополнительные принадлежности

Код 7061A3007	Рамка для светофильтра.
Код 7060A2009	Струбцина для крепления прожектора.
Код PSF1019	Кашетирующие шторки.
Код 7060A1022	Страховочный трос - не входит в комплект поставки.

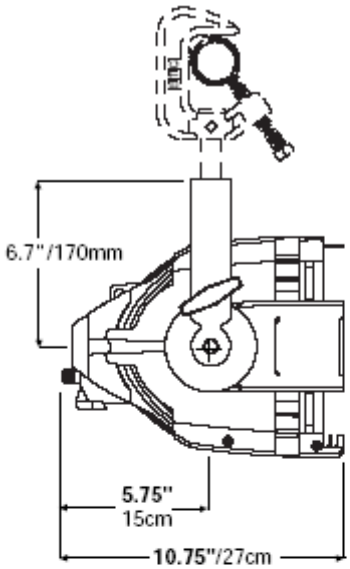

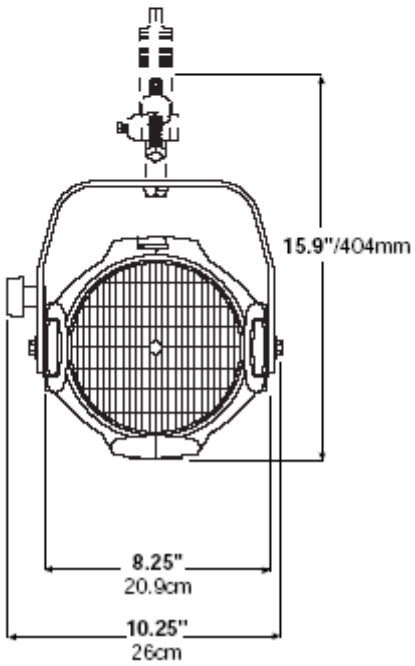

Source Four Вес и Габариты*

	Вес нетто кг.	Вес брутто кг.	Габариты брутто мм.
PAR-EA	3,4	5.8	270x260x404

*Прибавить 1.3 кг. (вес струбцины)

ЗАО «ДОКА Центр» Тел.: 8 (499) 734-0217, 734-0603, 736-3870, 736-3498
E-mail: light@doka.ru; doka@doka.ru www.doka.ru